SUPPORT POUR BOUTEILLES DE VIN

PLAN DE CONSTRUCTION

Niveau de difficulté : **MODÉRÉ**

Temps de réalisation : **8 heures**

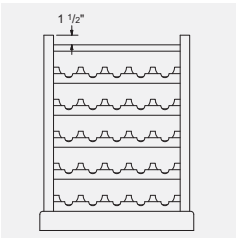

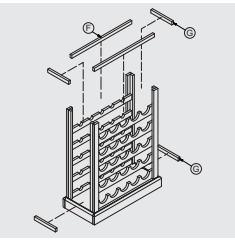

SUPPORT POUR BOUTEILLES DE VIN

Gardez vos grands crus à portée de main avec cet utile support pour bouteilles de vin parfaitement agencé à votre cuisine. Compact et polyvalent, ce support peut recevoir jusqu'à 25 bouteilles. Sans compter qu'il comblera judicieusement un petit bout de mur qui, autrement, serait peut-être resté vide.

Mesurant 30 1/2" de haut sur 24" de large et 11 3/4" de profondeur, ce support à bouteilles est doté d'un pratique cabaret amovible. Construit avec du MDF, il doit être peint et s'agencera ainsi parfaitement à votre décor.

OUTILS ET MATÉRIAUX NÉCESSAIRES

OUTILS

- Scie à onglets
- Banc de scie
- Toupie
- Perceuse
- Scie emporte-pièce, lames de 3" et 1 1/2"
- Cloueuse pneumatique
- Crayon
- Ruban à mesurer

MATÉRIAUX

- 1 feuille de MDF de 5/8" x 48" x 48"
- 1 feuille de panneau dur de 1/8" x 24" x 48"
- 1 baguette de pin 1" x 1" x 96"
- Vis nº 8, 1 1/2"
- Clous de finition 1" de calibre 18 pour cloueuse
- Colle de menuisier RONA
- Poignées Richelieu

AVANT L'ASSEMBLAGE

PLAN DE COUPE

Prendre soin de bien identifier chaque pièce avec la lettre correspondante.
Poncer les chants, au besoin.

MDF, 5/8" x 48" x 48"

PIÈCES		QUANTITÉ	LARGEUR (")	LONGUEUR (")
A	BASE DESSUS	1	10	22 3/4
B	BASE CÔTÉS LONGS	2	3	24
C	BASE CÔTÉS COURTS	2	3	10
D	MONTANTS AVANT/ARRIÈRE	4	1 1/2	27 1/2
E	MONTANTS CÔTÉS	4	7/8	27 1/2
H	SUPPORTS AVANT	5	3	21 1/2
I	SUPPORTS ARRIÈRE	5	5	21 1/2
K	FAÇADES CABARET	2	2 1/2	21 1/2
L	CÔTÉS CABARET	2	2 1/2	7

Panneau dur, 1/8" x 24" x 48"

PIÈCES		QUANTITÉ	LARGEUR (")	LONGUEUR (")
J	FOND CABARET	1	7 1/2	20 1/2

Pin, 1" x 1" x 96"

PIÈCES		QUANTITÉ	LARGEUR (")	LONGUEUR (")
F	RENFORTS AVANT/ARRIÈRE (FACULTATIFS)	2	1	21 1/2
G	RENFORTS CÔTÉS	4	1	7 1/2

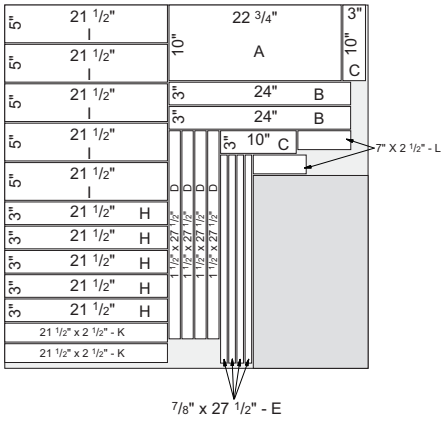

SUPPORT POUR BOUTEILLES DE VIN

AVANT L'ASSEMBLAGE (SUITE)

ÉLÉVATIONS

Base

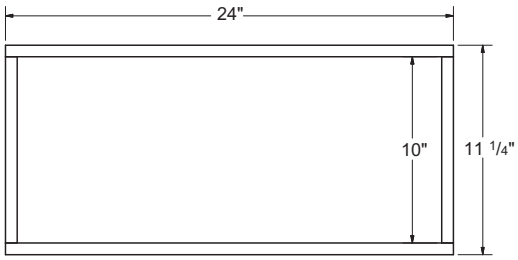

Cabaret

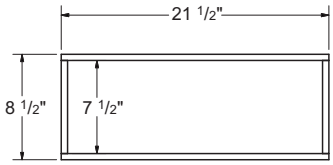

Structure

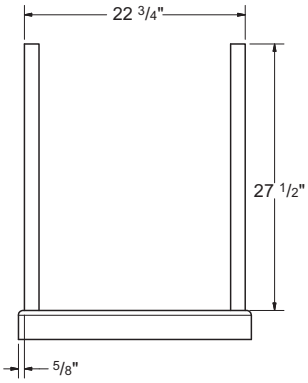

Vue de face (sans les supports)

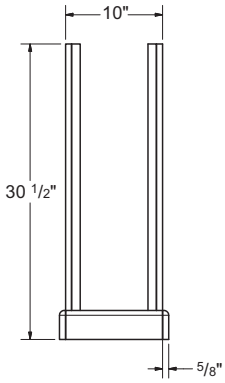

Vue de profil (sans les supports)

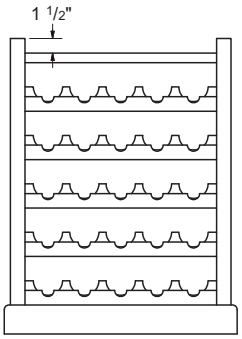

Vue de face (avec les supports)

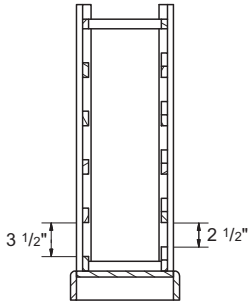

Vue de profil (avec les supports)

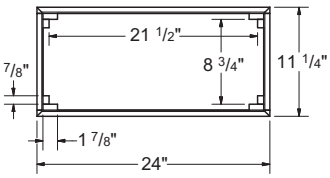

Vue de dessus

MARCHE À SUIVRE

Toutes les pièces de MDF doivent être collées et clouées.

BASE

Les rebords supérieurs de la base doivent être arrondis à la toupie, une fois la base construite.

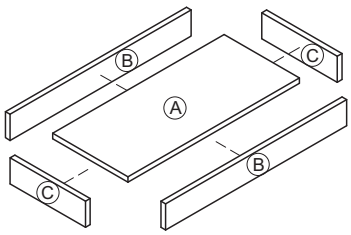

1. Coller et clouer le dessus de la base entre les côtés B et C.

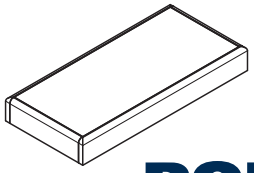

2. Arrondir les rebords du dessus de la base à la toupie (rayon 1/2").

SUPPORT POUR BOUTEILLES DE VIN

MARCHE À SUIVRE (SUITE)

STRUCTURE

Les montants sont constitués de deux baguettes de MDF assemblées à angle droit et clouées à la base par le dessous.

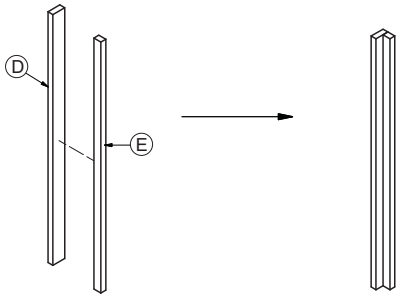

3. Fabriquer quatre montants en collant et clouant des montants E sur des montants D. Les pièces doivent être à angle droit, et le rebord de E doit affleurer avec celui de D.

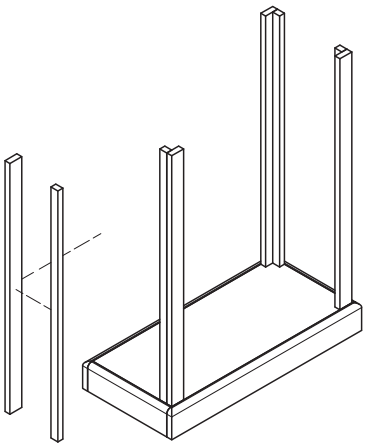

4. Fixer les montants aux quatre coins de la base en les clouant par le dessous. Les montants doivent être à 5/8" des rebords de la base.

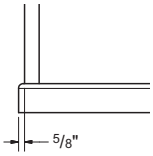

SUPPORTS ET RENFORTS

Les supports sont réalisés en perçant des trous dans des bandes de MDF qui sont ensuite coupées en plein milieu.

5. Tracer une ligne en plein centre des supports avant H et des supports arrière I, dans le sens de la longueur.

6. Le long de la ligne, sur chacun des supports H et I, faire des marques à 3 1/4", 7", 10 3/4", 14 1/2" et 18 1/4".

7. Percer cinq trous dans les supports H avec un emporte-pièce de 1 1/4", et cinq trous dans les supports I avec un emporte-pièce de 3", en centrant les emporte-pièces sur les marques faites précédemment.

8. Couper les supports H et I en plein centre, dans le sens de la longueur. Chaque moitié constitue alors un support destiné à soutenir soit le fond, soit le col de la bouteille. Un support H et un support I seront excédentaires et resteront inutilisés.

9. Coller et clouer les supports avant H entre les montants, en appuyant le premier support sur la base, puis en plaçant les autres à tous les 3 1/2".

10. Fixer les supports arrière I de la même manière que les supports avant, mais en les espaçant de 2 1/2" l'un de l'autre.

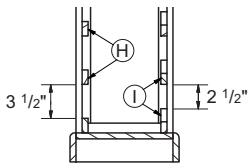

SUPPORT POUR BOUTEILLES DE VIN

MARCHE À SUIVRE (SUITE)

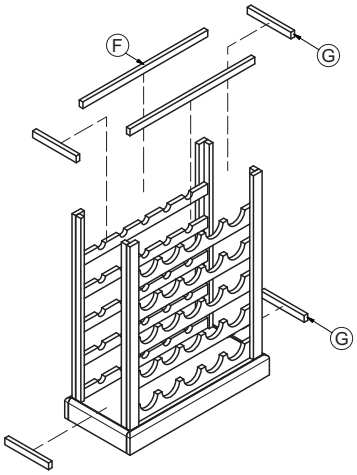

11 Insérer les renforts F et G à l'intérieur des montants. Les renforts G du bas doivent s'appuyer sur la base, et les renforts du haut doivent être à 1 1/2" de l'extrémité supérieure des montants. Coller et visser.

* Les renforts F sont facultatifs et n'affectent en rien la stabilité du meuble.

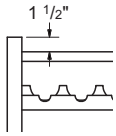

CABARET

Des rainures doivent être pratiquées le long des rebords inférieurs des côtés et des façades du cabaret, pour pouvoir y glisser le fond.

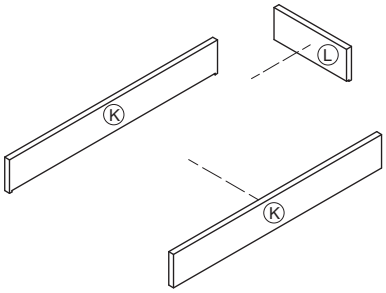

12 Sur le banc de scie, creuser une rainure de 1/4" de profond et de 1/8" d'épaisseur à 1/2" des rebords inférieurs des pièces K et L.

13 Fixer un côté L entre les deux façades K (coller et clouer).

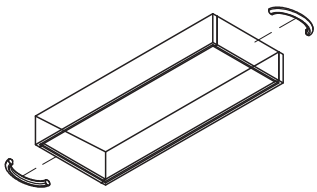

14 Glisser le fond J dans les rainures, puis fermer le cadre du cabaret en fixant le deuxième côté L aux façades K.

15 Visser les poignées sur le cabaret (prépercer les trous).

16 Pour une plus belle finition du cabaret, collez une moulure sur le pourtour (voir photo).

Il est possible de réaliser ce projet entièrement en bois au lieu de MDF, pour un aspect encore plus riche.

Il ne vous reste maintenant qu'à peindre et… à ouvrir une bonne bouteille!